Radialight®

OASI

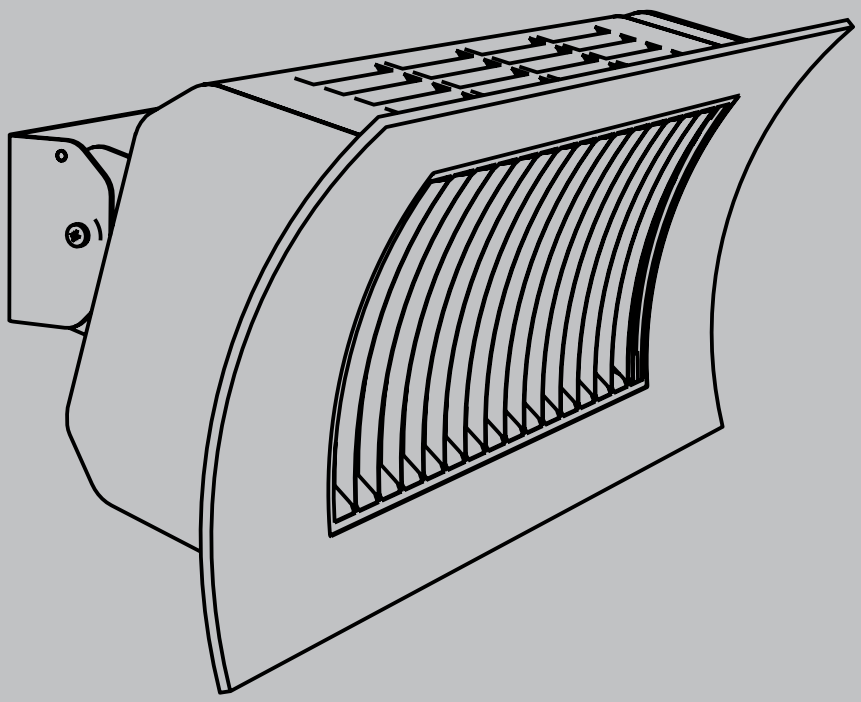

IT Leggere il manuale d'uso. Conservare con cura le istruzioni per ogni futura consultazione.

EN Please retain these instructions in a safe place for further reference.

PL Zachowaj instrukcję w bezpiecznym miejscu, aby móc z niej skorzystać w przyszłości.

RO Pastrati instructiunile pentru consultari ulterioare.

HE נא לשמור הוראות אלו במקום בטוח לעיון ושימוש עתידי

NEXTHEAT
Smart heating solutions

הוראות הפעלה לתנור חימום מדגם
RADIALIGHT OASI

אזהרה:
במידה ופתיל הזינה ניזוק אין להשתמש במכשיר ויש להעבירו לתיקון אצל היבואן.
במידה והמוצר שבור או סדוק אין לעשות בו שימוש.
למניעת שריפה אין לכסות את המכשיר. זה יכול לגרום להתחממות יתר.

שימו לב! פירושו של סמל זה "לא לכסות".

הוראות בטיחות:

לפני הפעלת המוצר, נא לקרוא בעיון את הוראות השימוש בכדי להימנע מנזק או ממצבים מסוכנים.

אזהרה! בעת הפעלת המוצר יש למקם אותו במקום בטוח – לפחות במרחוק 2 מטר מכל רהיט או חפץ דליק, או בדים , וילונות וכו , כולל 2 מטר פנוי בשטח שלפני התנור.

יש למקם את המוצר לפחות 1.8 מטר מעל גובה הרצפה.

אזהרה! מוצר חימום זו אינו כולל טרמוסטט לויסוט הטמפרטורה בחדר. אין לעשות שימוש במוצר זה בחדרים קטנים , כאשר יש בהם אנשים שלא יכולים לעזוב את החדר בעת רצונם , אלא אם יש אדם נוסף שמשגיח על הבטיחות שלהם ואחראי לכך.

אין להשאיר ילדים מתחת לגיל 3 ליד תנור החימום ללא השגחה.

ילדים בגילאים 8-3 יכולים להפעיל או לכבות את תנור חימום תחת השגחה הורית או במידה והם הודרכו לגבי שימוש בטוח בתנור חימום והם מבינים את הסכנות והאזהרות, ורק במידה והתינור חימום ממוקם או מותקן במקום המיועד והמתאים להעמיד אותו. אסור לילדים לשחק עם תנור החימום.

אסור לילדים לבצע תחזוקה או ניקיון של תנור החימום אלא אם הם בהשגחה הורית.

תנור החימום ניתן לשימוש ע"י ילדים מעל גיל 8 כל עוד הם בהשגחה או קבלו הדרכה לגבי אופן השימוש ביטוחותי בה ומבינים את הסיכונים והאזהרות.

תנור החימום ניתן לשימוש ע"י אנשים בעלי מוגבלות פיזית, מנטלית או תחושתי כל עוד הם בהשגחה או קבלו הדרכה לגבי אופן שימוש בטיחותי בה ומבינים את הסיכונים והאזהרות.

חלקים מתנור החימום עלולים להתחמם לדרגת חום שניתן לקבל כוויה ממגע. יש להיזהר מאוד כאשר יש ילדים בסביבת תנור החימום או אנשים נוספים בעלי רגישות גבוהה לחום.

אין לאפשר לילדים או בעלי חיים לגעת במוצר. הפנל החיצוני של המוצר יכולה להגיע עד ל 80 מעלות סלציוס.

כל שימוש במוצר מלבד הצורה שמפורט בהוראות השימוש, עלול לגרום לשריפה, מכת חשמל או פגיעה פיזית. וגם פוסל כל אחריות למוצר.

האחריות אינו מכסה כל פגם, החמרה, הפסד, פגיעה או נזק הגרם או כתוצאה מ שימוש לא נכון של מוצר זה.

תנאי האחריות במסמך זה אינו מחליף כל חוק הקשור לתנאי אחריות או בטיחות הנקבעת על ידי המדינה.

לפני כל הפעלה יש להסיר את האריזה לחלוטין ולבדוק את שלמות ותקינות המוצר. בכל מקרה או

נזק או פגם למוצר אין לנסות לתקן באופן עצמאי , אלא לפנות למעבדת שירות המוסמכת של היבואן או היצרן.

אין לאפשר לילדים לשחק עם חומרי האריזה של המוצר ויש לזרוק את חומרי האריזה בהתאם לתקנות המדינה בכל הקשור לשמירה על איכות הסביבה.

לצורך הבטיחות שלך:

המוצר נועד ומתאים לשימוש ביתי נורמאלי בלבד, ולא לשימוש ברכבים, סירות או מטוסים.

אזהרה:

יש לוודא שאספקת מתח חשמל למוצר מתאים למתח כניסה הרשום על המוצר

230V AC 50HZ

אין לעשות שימוש במוצר בחדר שיש בו אדים של גז, צבע או כל חומר דליק או נפיץ אחר.

יש למקם את המוצר במקום שבו התקע תמיד נגיש במידת הצורך.

אין למקם את המוצר בדיוק מתחת לשקע חשמל.

אין להכניס פריטים כלשהם או נייר לתוך המוצר.

המוצר שלך:

בנוסף לתנור החימום המוצר כולל גם את החלקים הנ"ל

מתקן תליה ממתכת לצורך התקנה המוצר

דיבלים + ברגים

*יש לפנות ליבואן במידה וחסר חלקים

מיקום וצורת התקנה:

יש להתקין את המוצר בצורה אנכית בלבד.

המוצר הוא מסוג: Class I ולכן חובה לחבר הארקה!

יש לשמור על מרווחים בין המוצר לקירות, ריהוט ואובייקטים נוספים כפי שמצוין בתמונה מספר 4 ו-10.

אין להתקין את המוצר על גבי משטח העשוי מעץ או כל חומר סנטטי אחר.

מוצר זה בעל הגנה ללחות ומים בתקן - IPX24 ולכן אם מותקן בחוץ יש להת קין אותו מתחת לסככה או גגון בכדי למנוע מגע ישיר של מים ו/או גשם.

שלבי הכנה ל התקנה:

.1

מכיוון שיש למוצר שלט שמסוגל לשלוט על מספר יחידות של המוצר יש להגדיר את מספר זיהוי של המכשיר Product ID . **ראה תמונה מספר 1 ו 2**.

הגדרת מספר זיהוי של תנור החימום: תנור החימום נשלט ע"י שלט שניתן לרכוש בנפרד, והשלט יכול לשלוט על עד 6 יחידות תנור חימום. במידה וברצונך לשלוט ביותר מתנור אחד ע"י אותו שלט, יש לצורך להגדיר מספר זיכוי שונה לכל תנור חימום. להלן השלבים בכדי להגדיר את המספר זיהוי:

לפתוח את פנל הפיקוד ע"י פתיחת 2 ברגים **כפי שמופיע בתמונה מספר 1**

להגדיר באמצעות המתג בחירה את המספר שברצונך להגדיר לאותו תנור חימום.

ON = בחירה

יש להגדיר את שאר מספרי המתגים למצב כבוי OFF

יש לסגור את פנל הפיקוד באמצעות 2 הברגים שנפתחו בתחילת פעולה זו.

הערות:

אם מספר זיהוי זהה מוגדר למספר תנורי חימום , וכל המוצרים נמצאים בטווח של השלט, אז השלט ישלוט בכולם בו זמנית – כיבוי \ הדלקה זהה בו זמנית לכולם. מוצר חדש מגיע כאשר הוא כבר מוגדר מספר זיהוי "1".

.2

חיבור זרועות תמיכה:

בכדי להתקין את המוצר על גבי תקרה או על התקרה יש לצורך לחבר למוצר את הברזל-פלח תמיכה. (2 יח')

בכדי לחבר אותם למוצר יש להשתמש ב -4 הברגים ו -4 שייבות הכלולים - **ראה תמונה מספר 3**.

התקנה על הקיר:

1. חובה לשים לב למרווחים מינימאלים מהתקרה, קירות, ורצפה **כפי שמופיע בתמונה מספר 4.** אין להתקין את המוצר במצב שהמרחק מהרצפה הוא פחות מ 1.8 מטר.

2. יש להתקין את תנור החימום בצורה אופקית בלבד, וכבל חשמל בצד ימין **כפי שמופיע בתמונה מספר 4.**

3. אין להתקין את תנור החימום בוצורה אנכית, או בכל מצב בעל שיפוע , או בכל מצב שהכל בצד שמאל של המוצר **כפי שמופיע בתמונה מספר 5.**

4. אם המוצר מותקן בחוץ, רצוי להתקין את המוצר תחת סככה או גגון בכדי שלא יהיה מגע ישיר של גשם או מים.

5. לקדוח בקיר 2 חורים בגודל 8 מ"מ שהמרחק ביניהם הוא 256 מ"מ ולהכניס את הדיבלים לחורים. **ראה תמונה מספר 8.**

6. לחבר את המתקן התקנה (פלח ברזל) באמצעות 2 ברגים. לוודא שהצד שיש בו בליטת ברזל בולט הוא בצד העליון – **כפי שמפיע בתמונה מספר 7.**

7. להכניס את תנור החימום לתוך המתקן תלייה, ולקבע- לחזק באמצעות 2 ברגים מסוג "אלן" שסופקו עם המוצר. **ראה תמונה מספר 8.**

8. ניתן לשנות את זווית התנור לפי הצורך ואז לחזק בצורה הדוקה את 2 הברגים בצדדים בכדי לנעול בזווית הרצוייה. **ראה תמונה מספר 8**.

אזהרה: לאחר ה תקנת תנור החימום יש לוודא שכבל החשמל אינו נוגע בחלקי מתכת כלשהם של תנור החימום ואינו מונח/עובר מעל תנור החימום כפי שמופיע בתמונה מספר 12 . במקרה של מגע בין הכבל לתנור החימום, הטמפרטורה הגבוהה של המוצר עלול לגרום נזק לכבל.

NEXTHEAT
Smart heating solutions

התקנה על התקרה:

1. חובה לשים לב למרווחים מינימאלים מהתקרה, קירות, ורצפה **כפי שמופיע בתמונה מספר 10**. אין להתקין את המוצר במצב שהמרחק מהרצפה הוא פחות מ 1.8 מטר.

2. יש להתקין את תנור החימום בצורה אופקית בלבד, ללא זווית הטייה כלשהיא **כפי שמופיע בתמונות מספר 11 ו- 12.**

3. לחבר את תנורי החימום לתקרה באמצעות שרשראות או מתקן תלייה אחר ע"י שימוש בחורים הקיימים במתקן ההתקנה המובנה לתנור חימום. **ראה תמונה מספר 13.**

אזהרה: לאחר התקנת תנור החימום יש לוודא שכבל החשמל אינו נוגע בחלקי מתכת כלשהם של תנור החימום ואינו מונח\עובר מעל תנור החימום כפי שמופיע בתמונה מספר 12 . במקרה של מגע בין הכבל לתנור החימום, הטמפרטורה הגבוהה של המוצר עלול לגרום נזק לכבל.

חיבור חשמל:

יש לוודא שאספקת מתח חשמל למוצר מתאים למתח כניסה הרשום על המוצר

230V AC 50HZ

יש לוודא שהשקע מוזן מהלוח חשמל לפי תקנות חברת החשמל ומתאים לצריכת החשמל/מתח המקסימאלים של המוצר ושתנור החימום מחובר למקור חשמל לפי התקנות הרלוונטיות במדינת ישראל.

חובה לחבר הארקה למוצר. מדובר על מוצר מקטגוריה 1 ולכן חובה!

אזהרה: לאחר התקנת תנור החימום יש לוודא שכבל החשמל אינו נוגע בחלקי מתכת כלשהם של תנור החימום ואינו מונח\עובר מעל תנור החימום כפי שמופיע בתמונה מספר 12 . במקרה של מגע בין הכבל לתנור החימום, הטמפרטורה הגבוהה של המוצר עלול לגרום נזק לכבל.

הפעלה ושימוש:

<u>שימוש ע"י שלט רחוק (ניתן לרכוש בנפרד):</u>

הכנסה או החלפת סוללה, ראה תמונה מספר 15.

כאשר השלט חדש או שאתה מזהה בעיות תקשורת בין השלט לתנור חימום יש להחליף לסוללה חדשה.

סוג הסוללה הוא: CR2032 3V

ולצורך החלפתה להלן הפעולות:

1. להסיר את מכסה הסוללה
2. תכניס את הסוללה לתא הסוללה כאשר הצד ה"חיובי" כלפי מעלה.
3. לסגור את מכסה הסוללה.

תיאור השלט, ראה תמונה מספר 16.

A - זיהוי המוצר הנשלט

B - כיבוי

C - בחירת שליטה על תנור חימום קודם / אחר

D - בחירת שליטה על תנור חימום הבא / אחר

E - הפעלת תנור החימום באופן כללי ובחירת מצב חום נמוך 1000 וואט

F - הפעלת תנור החימום במצב חום גבוהה 2000 וואט

שימוש בשלט רחוק:

בכדי להפעיל את תנור החימום:

בחר את מספר הזיהוי של תנור החימום שברצונך להדליק ע"י שימוש בכפתורים **C+D** . מספרי הזיהוי ידלקו באדום בעת לחיצת הכפתור. **ראה תמונה מספר 17**

בכדי להפעיל לחץ כפתור **E**
צפצוף קצר ישמע מתנור החימום בכדי לאשר למשתמש שתנור החימום נדלק.

בכדי לכבות את תנור החימום:

בחר את מספר הזיהוי של תנור החימום שברצונך לכבות ע"י שימוש בכפתורים **C+D** . מספרי הזיהוי ידלקו באדום בעת לחיצת הכפתור. **ראה תמונה מספר 17**

בכדי ל כבות אותו לחץ על כפתור הכיבוי שהוא **E**
צפצוף ארוך ישמע מתנור החימום בכדי לאשר למשתמש שתנור החימום כבוי.

בחירת עוצמת החימום:

לחץ על כפתור **E**

בכדי להפעיל עוצמה נמוכה של 1000 וואט (מפעיל נורת חימום אחת, **ראה תמונה מספר 18**).

בכדי להפעיל עוצמה גבוהה של 2000 וואט (מפעיל שתי נורות חימום, **ראה תמונה מספר 19**).

צפצוף קצר ישמע בכדי לאשר שהפקודה נשלחה בהצלחה לתנור החימום.

תחזוקה:

תנור החימום אינו מצריך תחזוקה מיוחדת כלשהיא.

ניתן לנקות את תנור החימום באמצעות מתלית יבשה פעם ב -6 חודשים.

במידה ותנור החימום צריך תיקון – יש לפנות למעבדת תיקון מורשה של היבואן.

במידה ופתיל הזינה ניזוק אין להשתמש במכשיר ויש להעבירו לתיקון אצל היבואן.

לא לנסות לתקן כבל הזנה פגום באופן עצמאי, הדבר עלול לגרום לנזק למוצר או לפגיעה במשתמש.

שאלות ותקלות נפוצות:

הבעיה	הפתרון
תנור החימום אינו נדלק	בדוק שכבל הזנת החשמל מחובר ויש מתח, ושהמפסק קיר \לוח ששולט בו תקין ומחובר.
תנור החימום אינו נכבה	בדוק שיש בשלט סוללות תקינות ושתנור החימום נמצא בטווח של 10 מטר מהשלט. לוודא שמספר הזיהוי של תנור החימום שאתה נעוניין לשלוט בו הוא זה שמופיע כנבחר (אדום) על השלט
יותר מתנור חימום אחד נדלק או נכבה יחד	יש לוודא שהוגדר מספר זיהוי ייחודי לכל תנור חימום
בעת הפעלה מצב חימום גבוה 2000 וואט רק נורת חימום אחת נדלקת בפועל	יש לפנות למעבדת תיקונים מורשה של היבואן מכיוון שייתכן שנורת חימום אחד תקול
השלט רחוק אינו עובד	לוודא שיש בשלט סוללה תקינה והוכנס בכיוון הנכון לשלט. אם אינך בטוח, תחליף לסוללה חדשה. לוודא שמספר הזיהוי של תנור החימום שאתה נעוניין לשלוט בו הוא זה שמופיע כנבחר (אדום) על השלט. לוודא שתנור החימום נמצא בטווח של 10 מטר מהשלט.
תנור החימום מייצר ריח לא נעים בעת הפעלתו	כאשר תנור החימום הוא חדש ייתכן במהלך הדקות הראשונות של הפעלתו תנור החימום תייצר ריח לא נעים וזאת עקב שאריות חומרי ייצור מתהליך הייצור. מוצרים שכבר הופעלו ואינם חדשים עלולים לייצר ריח לא נעים בעת הפעלתם במידה ולא היה שימוש בהם לתקופה ארוכה ו\או השימוש בהם הוא בסביבה של זיהום אוויר או איכות אוויר ירוד.

NEXTHEAT
Smart heating solutions

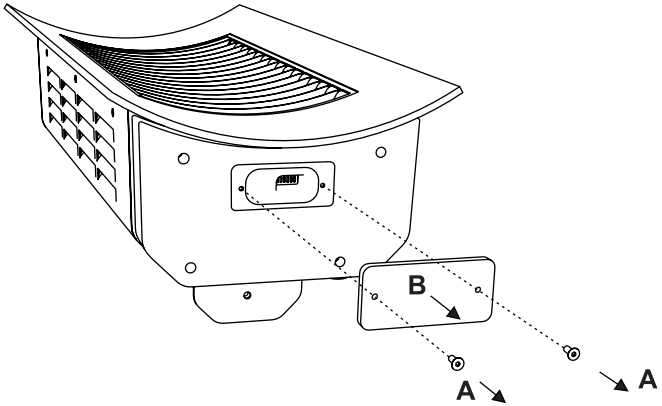

1

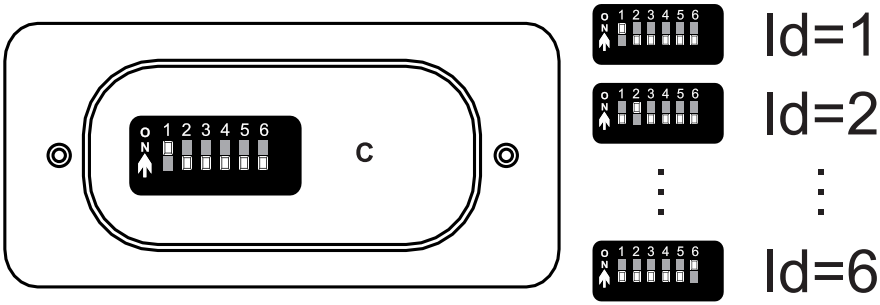

2

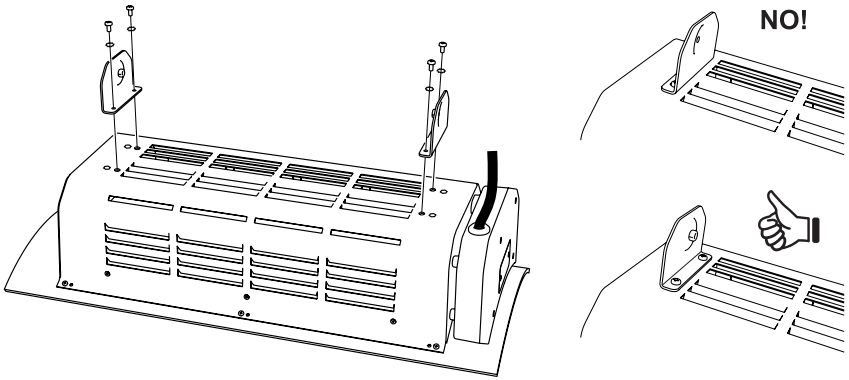

3

NEXTHEAT
Smart heating solutions

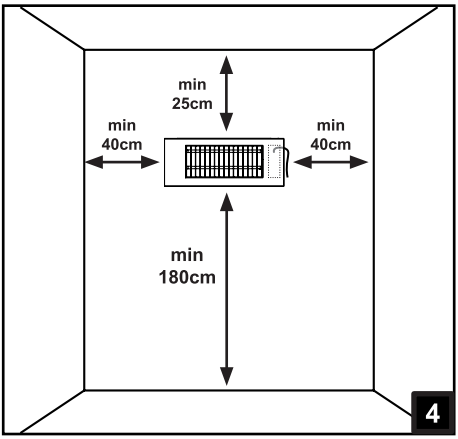

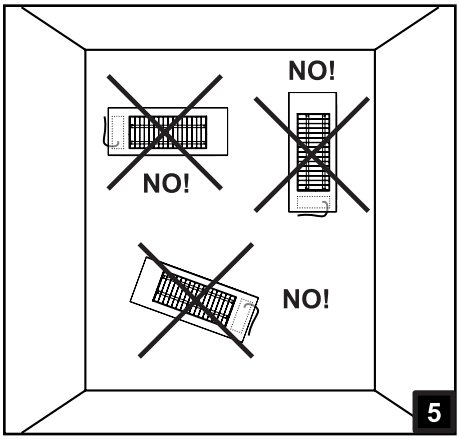

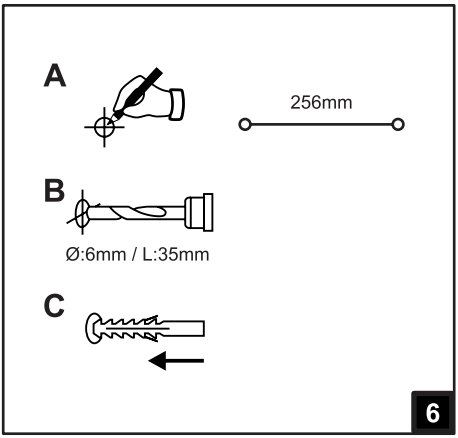

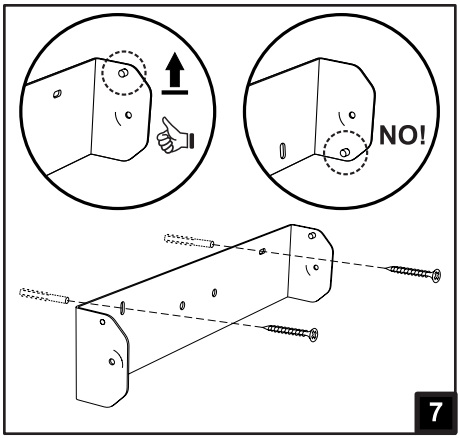

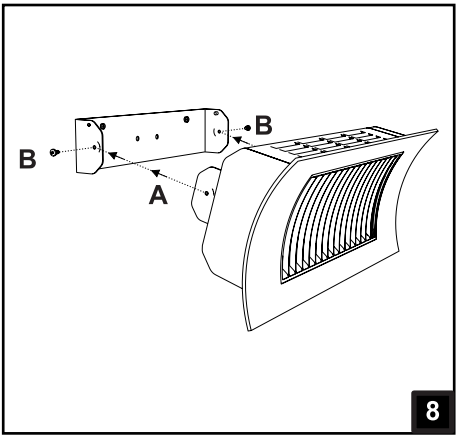

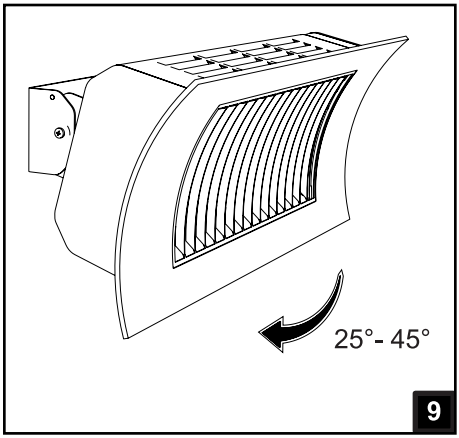

NEXTHEAT
Smart heating solutions

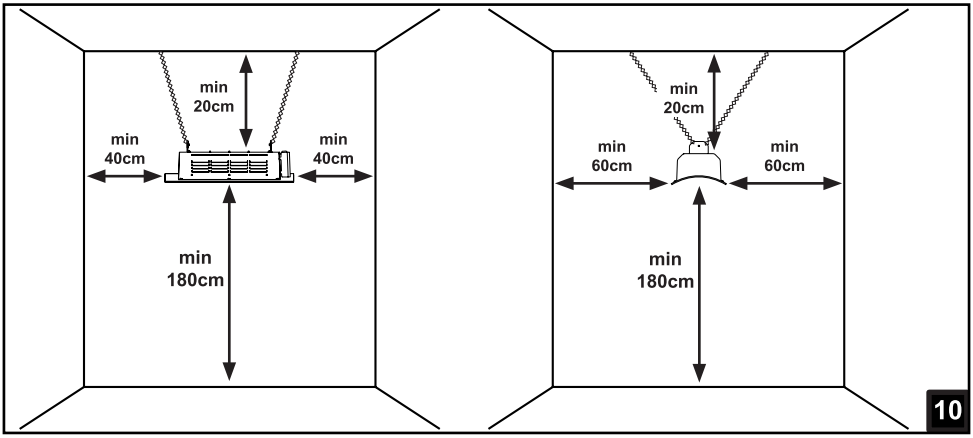

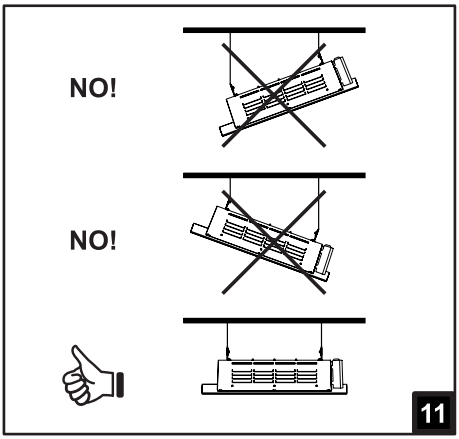

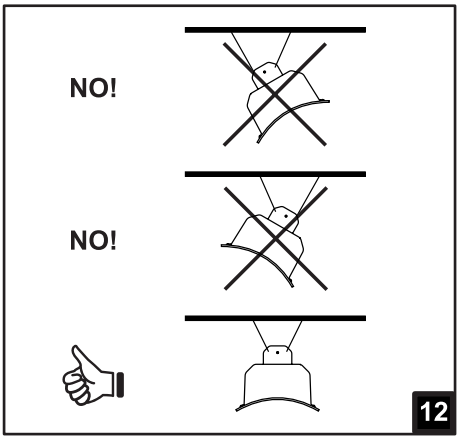

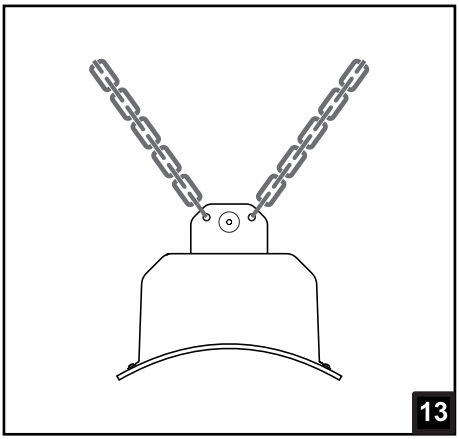

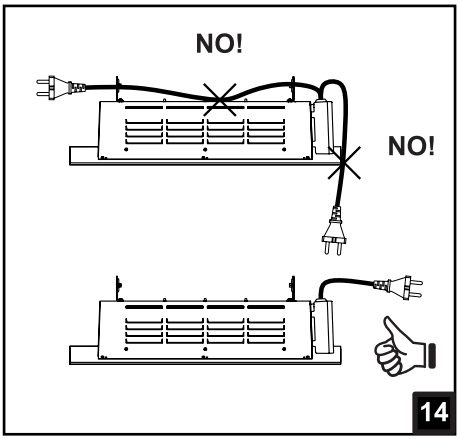

NEXTHEAT
Smart heating solutions

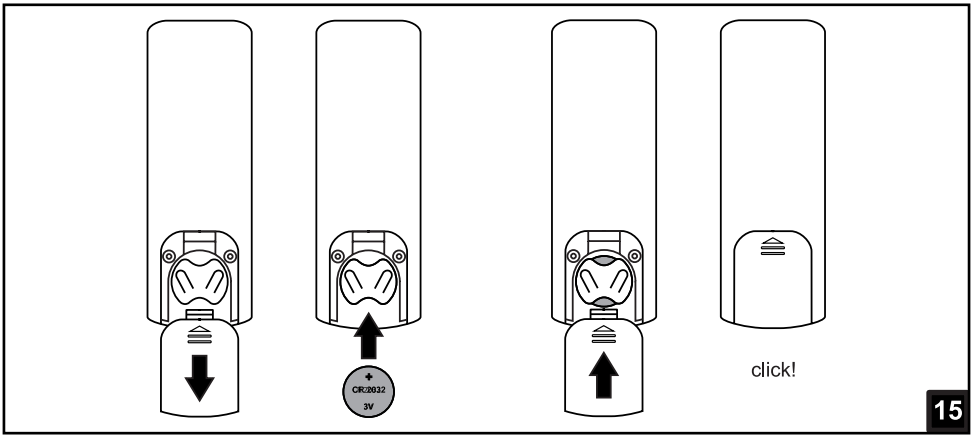

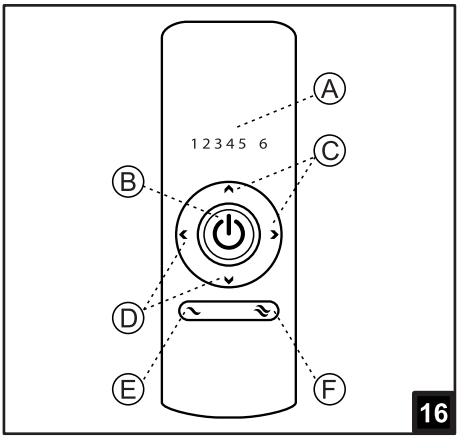

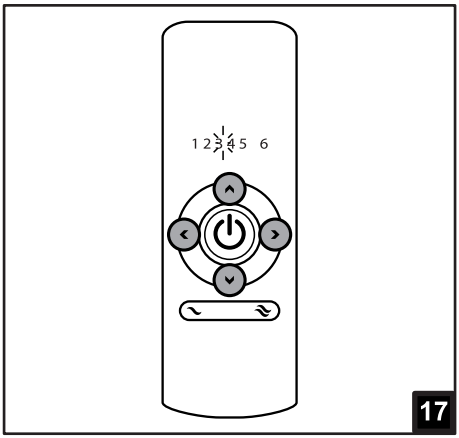

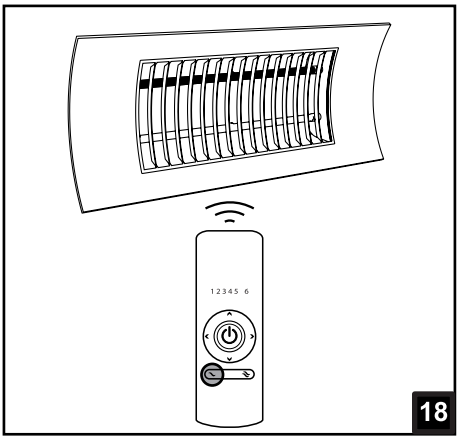

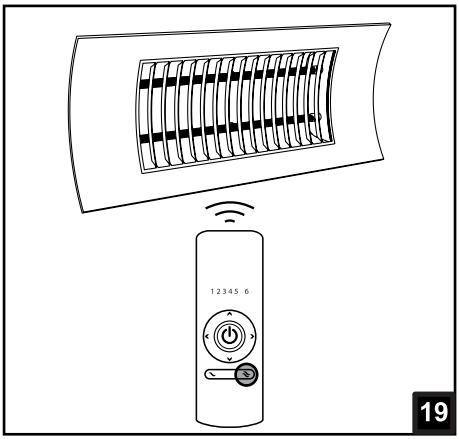

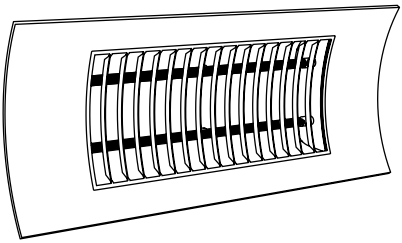

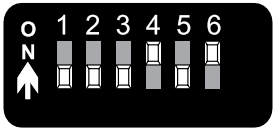

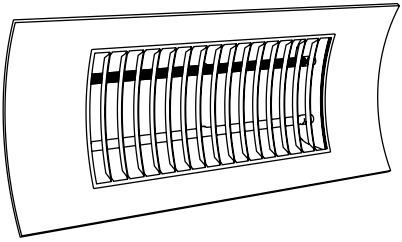

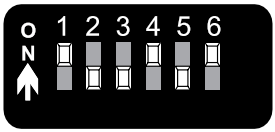

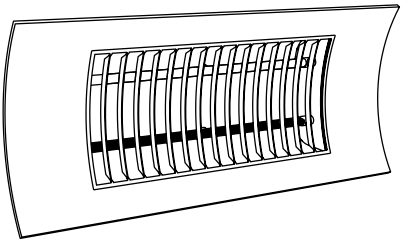

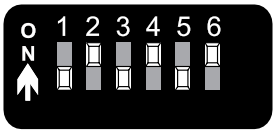

Mains supply

Slave

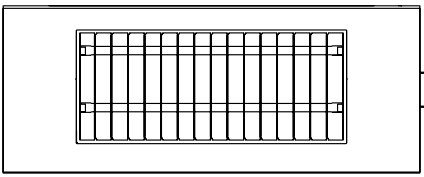

Control

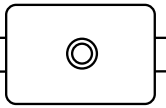

NEXTHEAT
Smart heating solutions

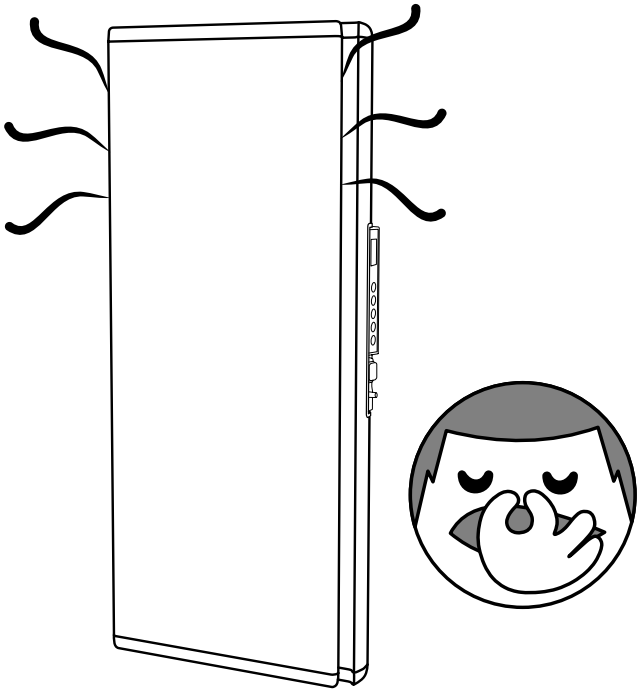

Quando il radiatore è nuovo è possibile che nelle prime ore di funzionamento emetta un odore sgradevole dovuto a residui di lavorazione nel processo di costruzione. **Questo non rappresenta un malfunzionamento.**

When the radiator is new, it is possible that when it begins working for the first time an unpleasant odour may be sensed. This is due to residue from the manufacturing

process. **This doesn›t represent a malfunction.**

Kiedy grzejnik jest nowy, możliwe jest, że gdy zacznie działać po raz pierwszy, wyczuwalny będzie nieprzyjemny zapach. Wynika to z pozostałości z procesu produkcyjnego. **Nie oznacza to usterki.**

Atunci cand radiatorul este nou, este posibil ca la prima utilizare sa degaje un miros neplacut, datorat unor reziduri din procesul de fabricatie. **Aceasta nu reprezintă o defecțiune.**

כאשר המוצר חדש, ייתכן בהפעלתו הראשונית המשתמש יזהה ריח לא נעים. זה בגלל שארית חומרי שימון שייתכן שנשאר על גבי יחידת החימום מתהליך הייצור. **אין משמעות הדבר תקלה או פגם.**